R82®

660 mm (25¾")

100 kg (220 lb)

Multi Frame:x User Guide

EN 12183

2017-06-rev 05

CE

www.support.R82.org

Multi Frame:x User Guide

	3		18
	4 - 5		19
	6		20
	7		21
	8	ENGLISH DEUTSCH	25 - 29 30 - 34
	9	NEDERLANDS DANSK	35 - 39 40 - 44
	10 - 11	NORSK SVENSKA	45 - 49 50 - 54
	12	SUOMI ESPAÑOL	55 - 59 60 - 64
	13	FRANÇAIS ITALIANO	65 - 69 70 - 74
	14	PORTUGUÊS PORTUGUÊS DO BRASIL	75 - 79 80 - 84
	15	РОССИЯ POLSKI	85 - 89 90 - 94
	16 - 17	ČESKÁ 中國	95 - 98 99 - 102
R82	21	日本 ΕΛΛΗΝΙΚΗ	103 - 107 108 - 112
mm (inch)	22		
	23		

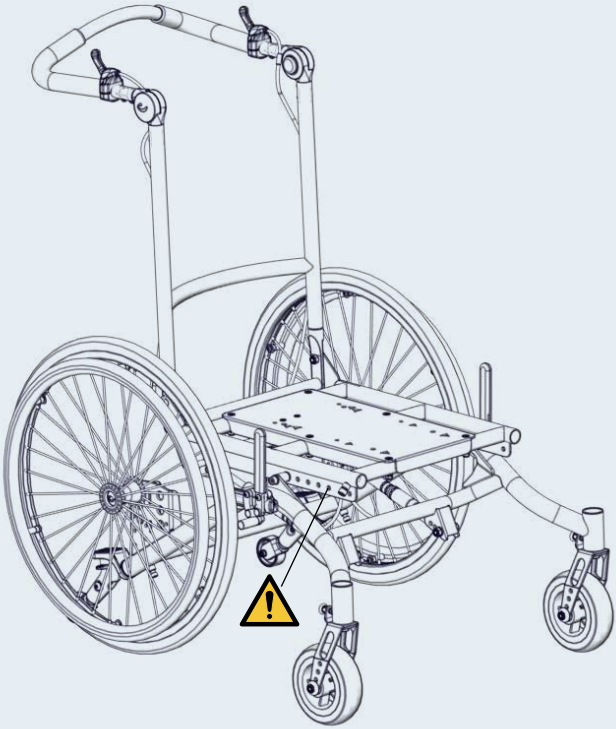

Multi Frame:x 3

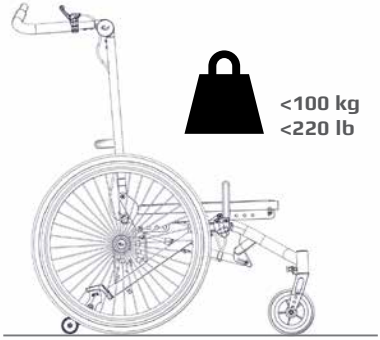

1.

2.

3.

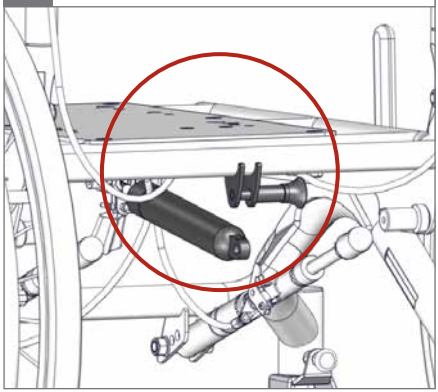

4.

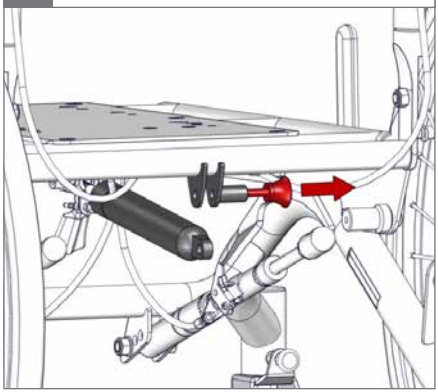

5.

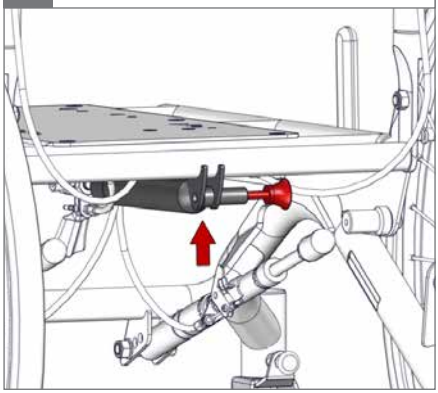

6.

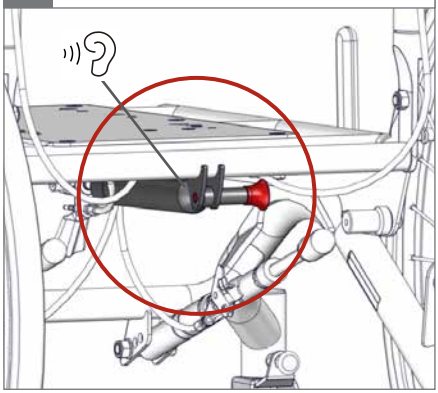

7.

8.

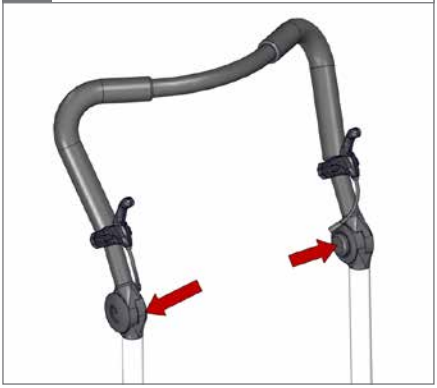

9.

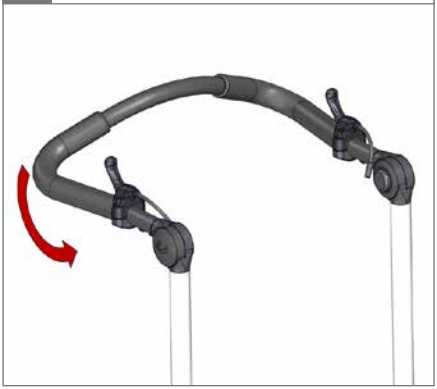

10.

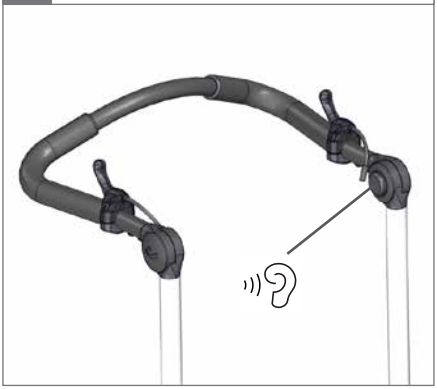

11.

01

12.

1.

2.

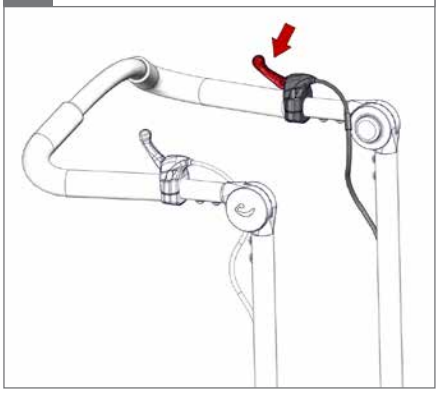

3.

4.

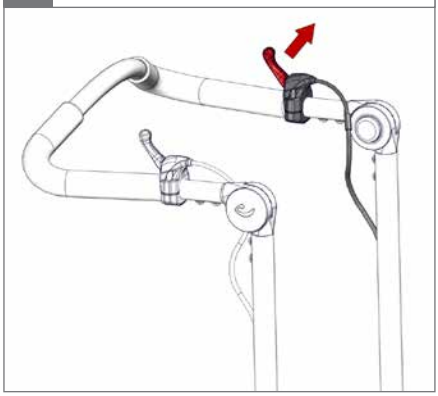

5.

6. 01

1.

2.

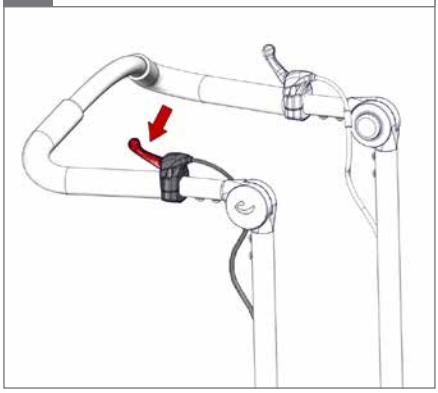

3.

4.

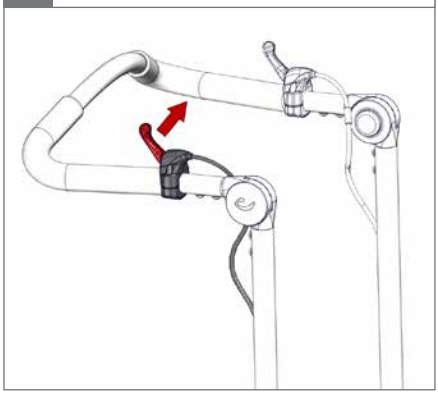

5.

6. 01

1.

2.

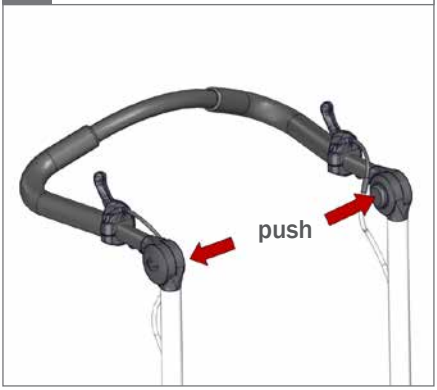

3.

01

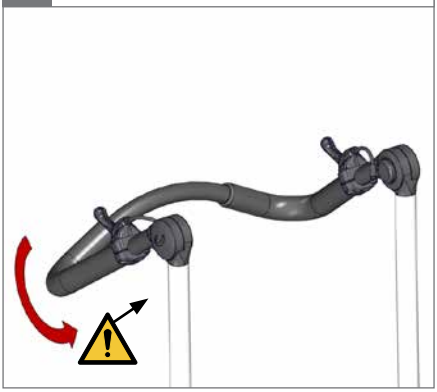

4.

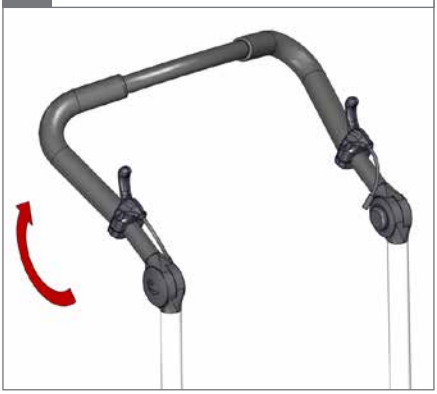

5.

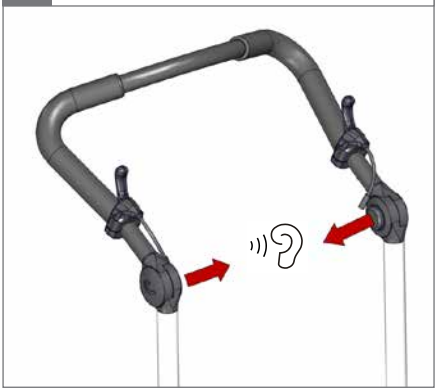

6.

1.

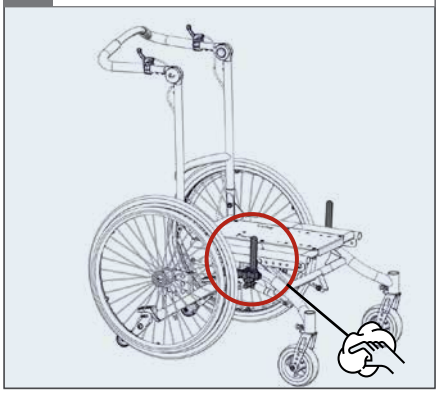

2. ⬡ 5 mm - 2,5 Nm

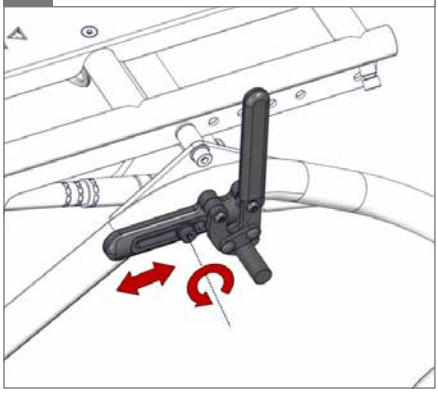

3.

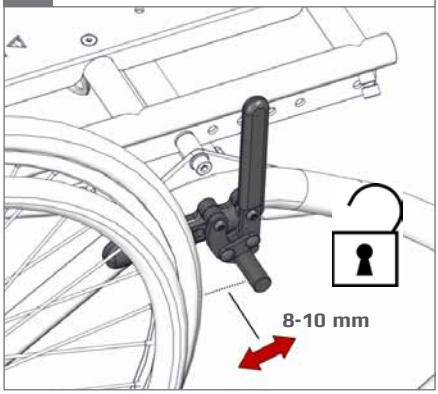

4.

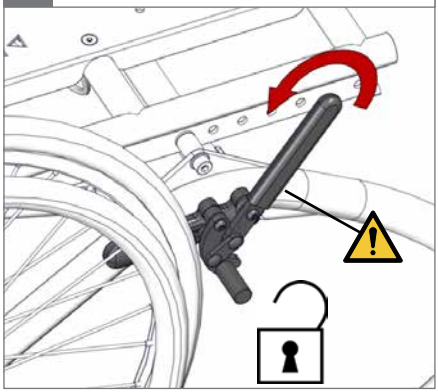

5. 01 ⚠

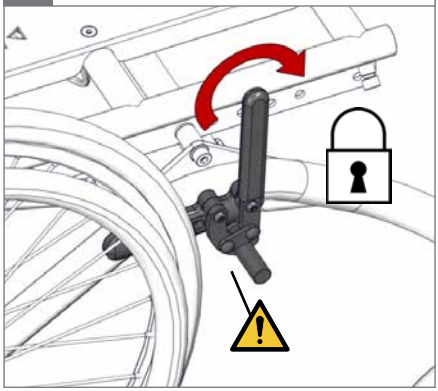

6.

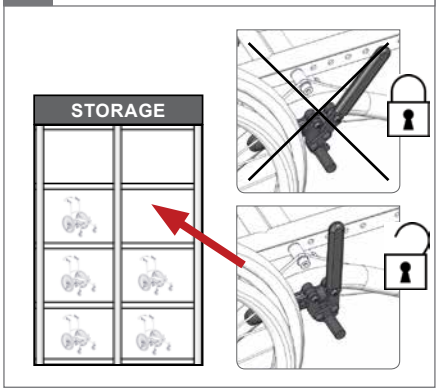

1.

2.

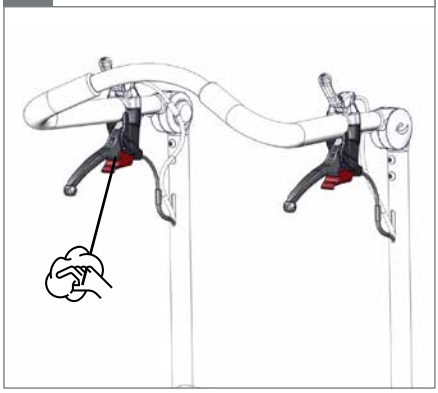

3. 01

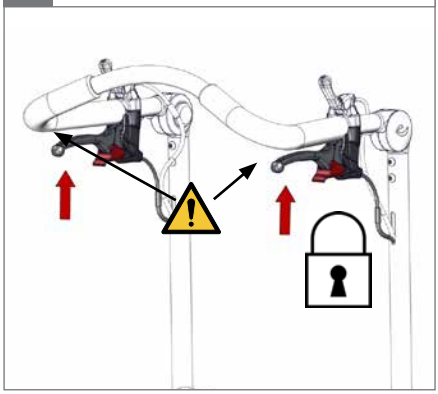

4.

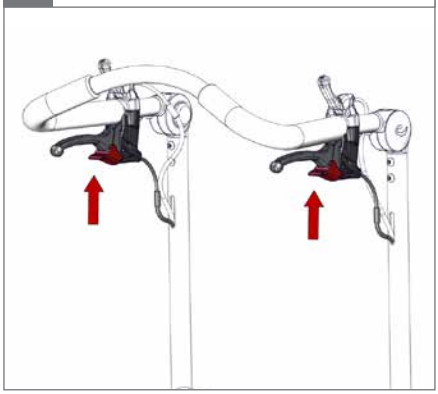

5.

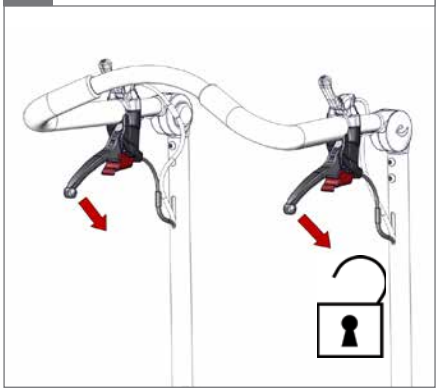

6.

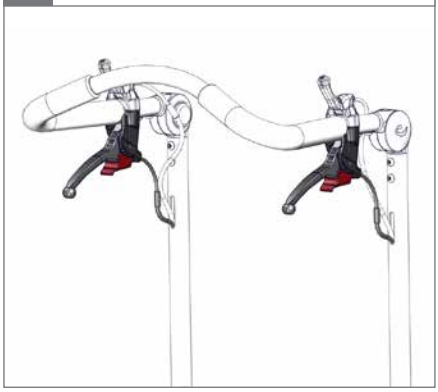

7.

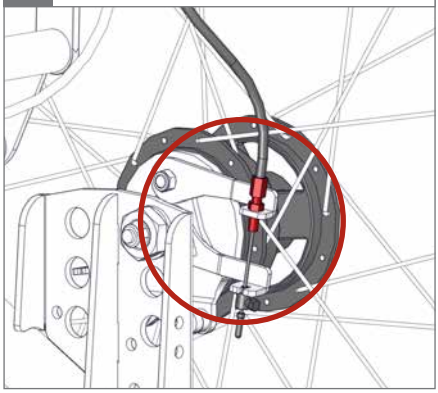

8. 8 mm

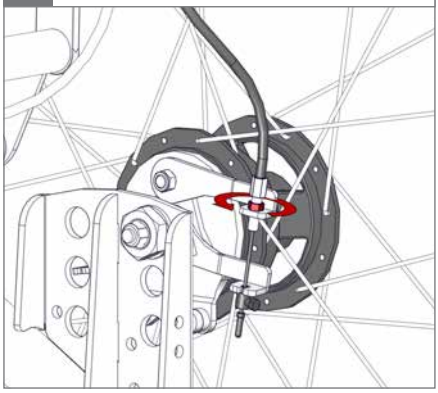

9.

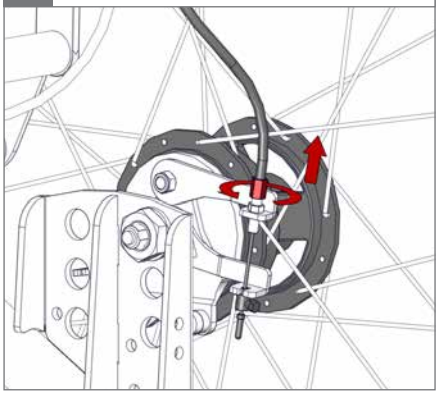

10.

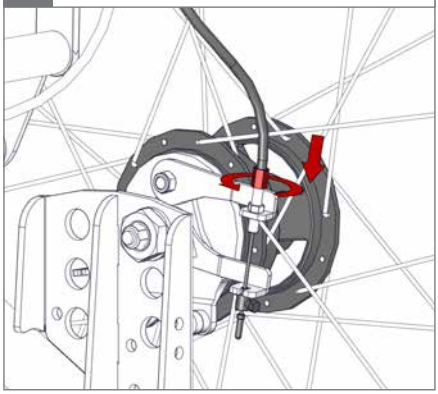

11. 8 mm

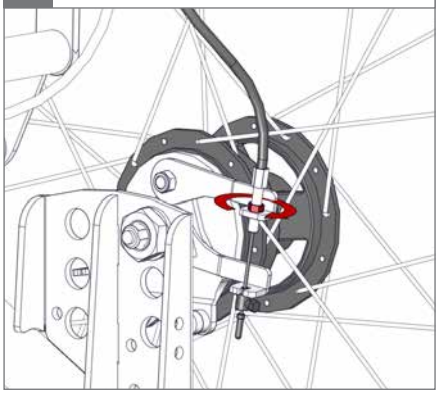

12.

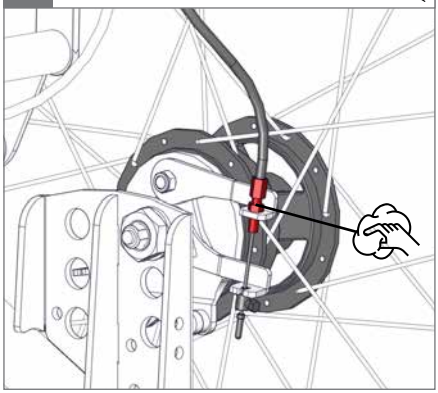

1.

2.

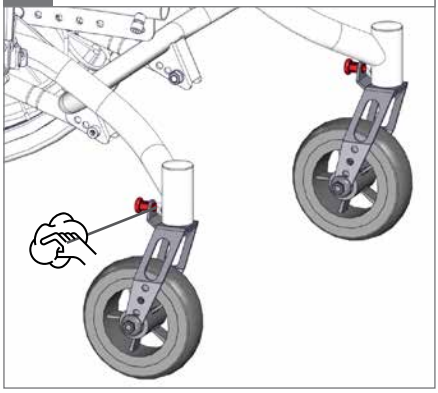

3.

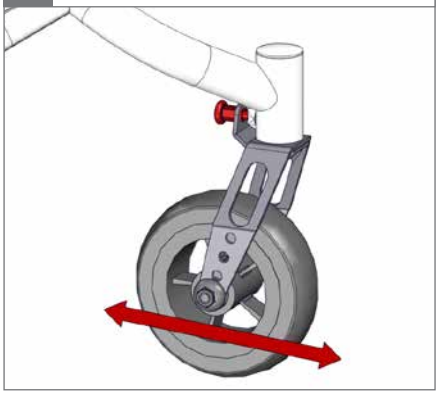

4.

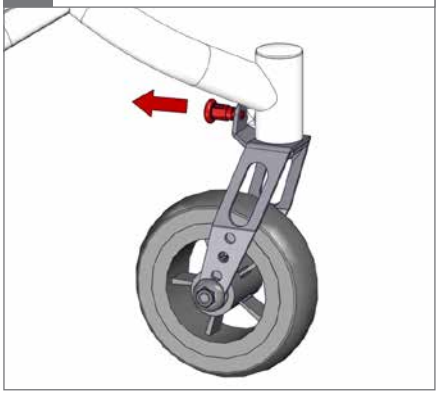

5.

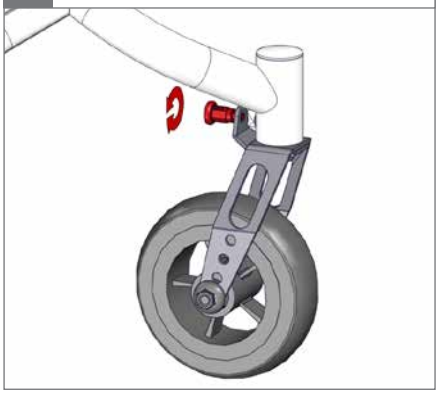

6.

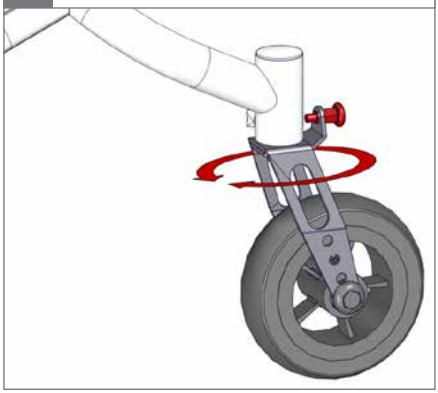

1.

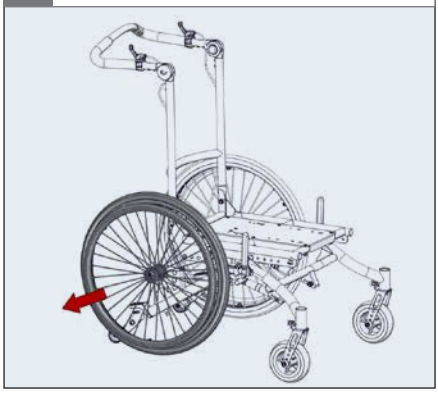

2.

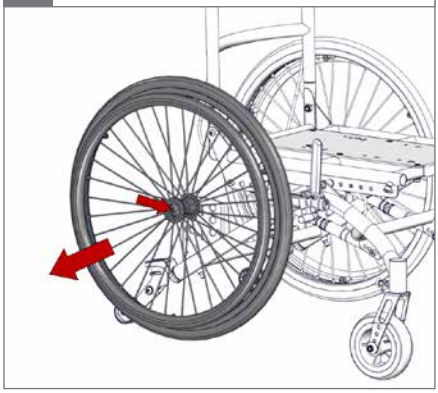

3.

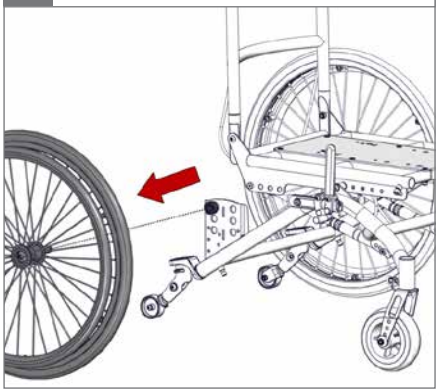

4.

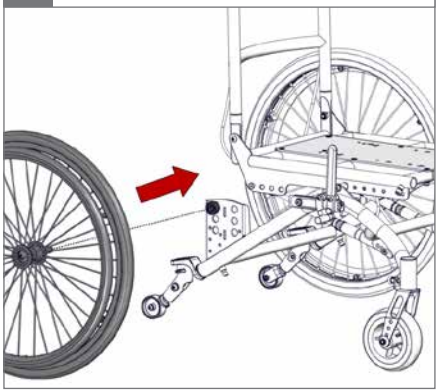

5.

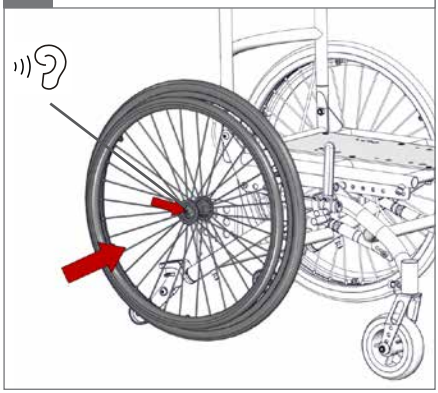

6.

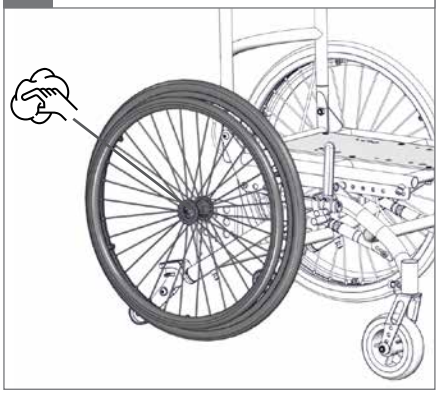

1.

2. 01

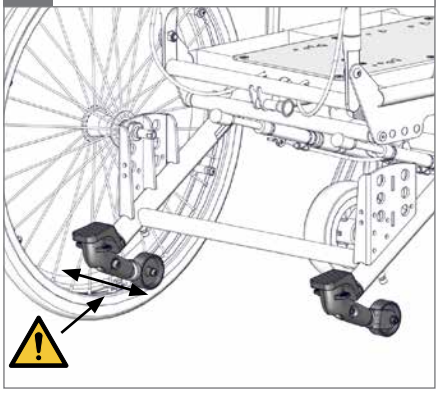

3.

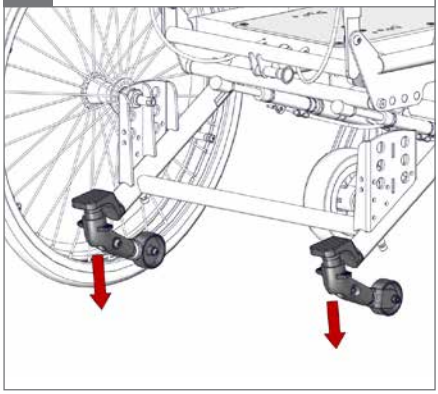

4. 02

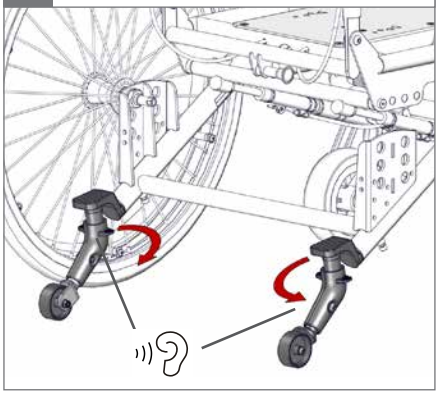

5.

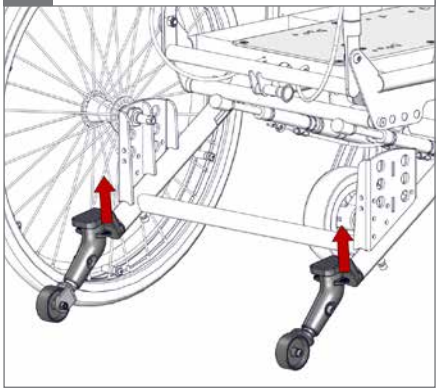

6.

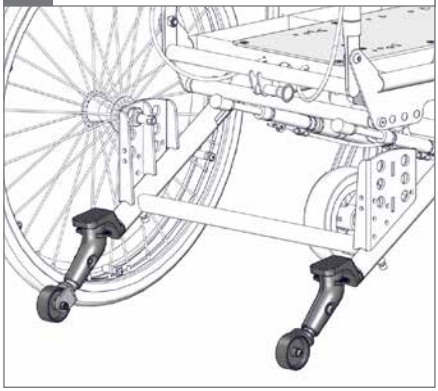

1.

2.

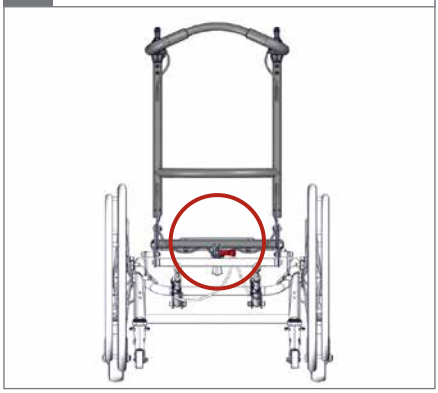

3.

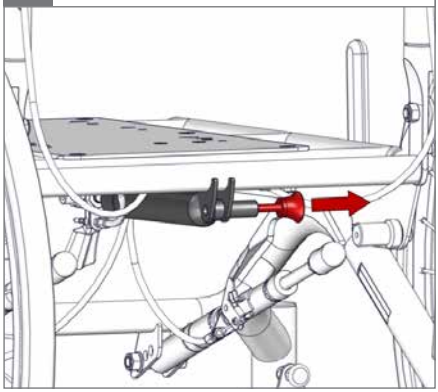

4.

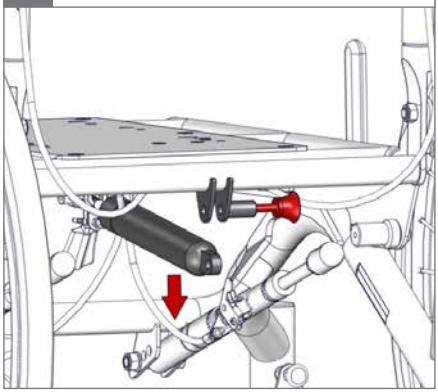

5. 01

6.

1. Panda Futura 5

2.

3. ⬡ 6 mm - 2,5 Nm

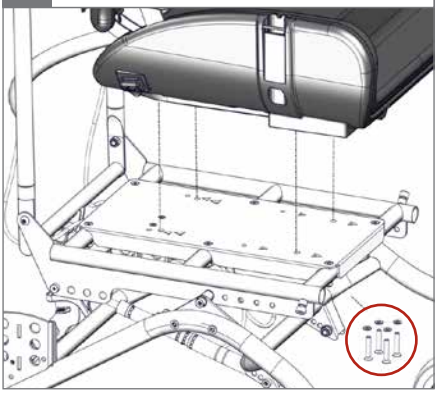

4. O = Panda Futura

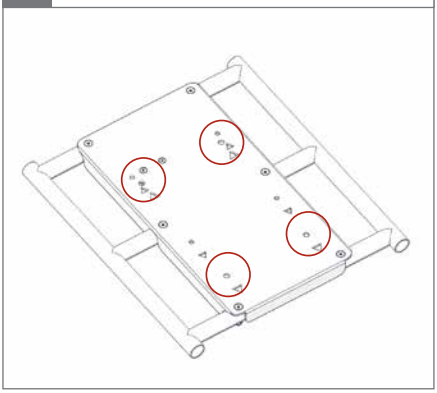

		12½”	20”	22”	24”
Panda Futura 5		√	√	√	√

1. x:panda 4

2.

3. ⬡ 6 mm - 2,5 Nm

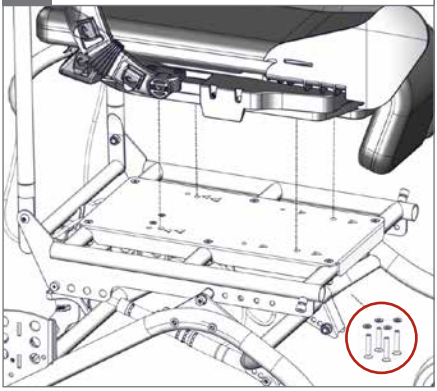

4. Δ = x:panda

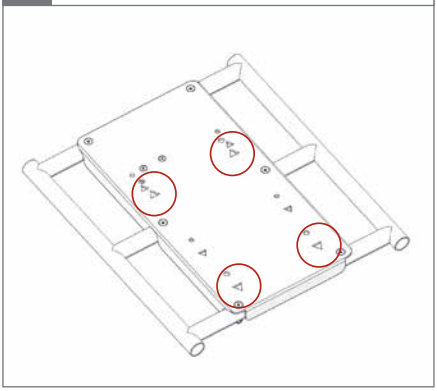

		12½”	20”	22”	24”
x:panda 4		√	-	-	-

	12½”	20”	22”	24”
6”	√	√	√	√
7”	√	√	√	√
6”	1.	1.	1.	1.
7”	2.	2.	2.	2.
MIN PSI/bar	-	85/5.9	85/5.9	85/5.9
MAX PSI/bar	26/1.8	145/10	145/10	145/10
Handrim diameter	-	445 mm (17½”)	480 mm (18¾”)	530 mm (20¾”)

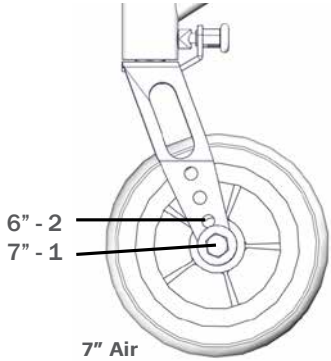

7” Air
MAX 36PSI/2.5bar

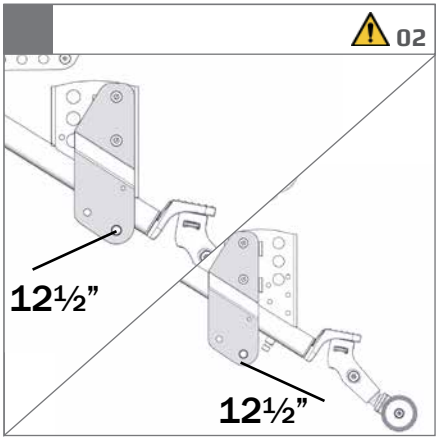

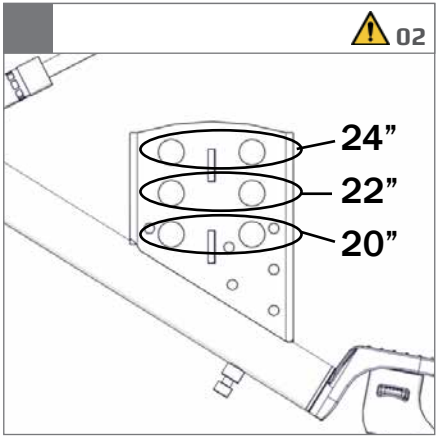

1. ⚠ 02

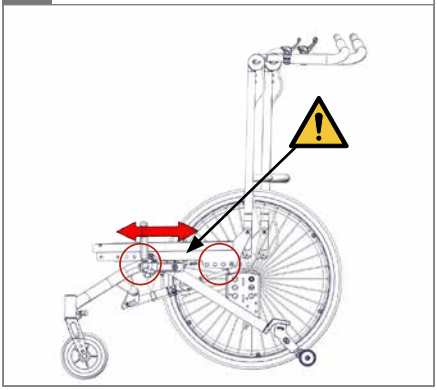

2.

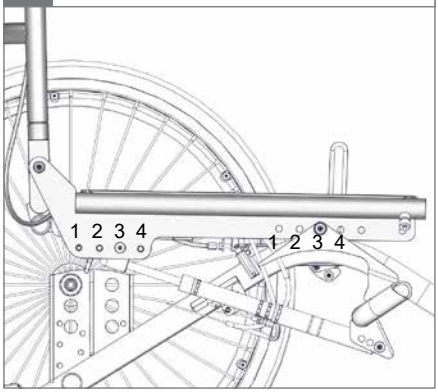

3. ⬡ 6 mm & 🔧 13 mm

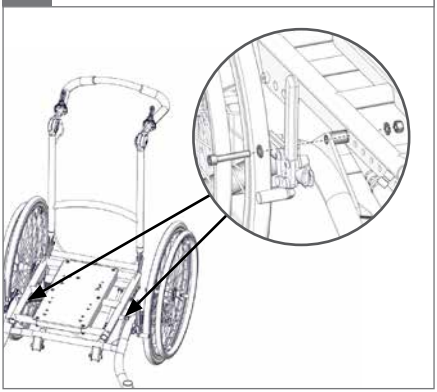

4. ⬡ 4 mm

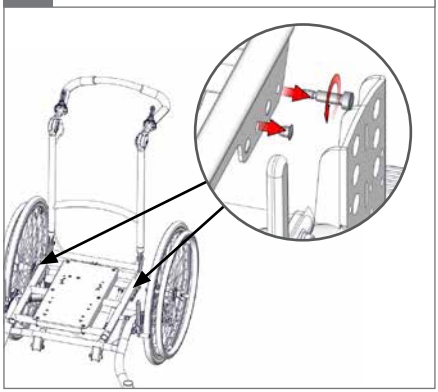

5. ⬡ 4 mm

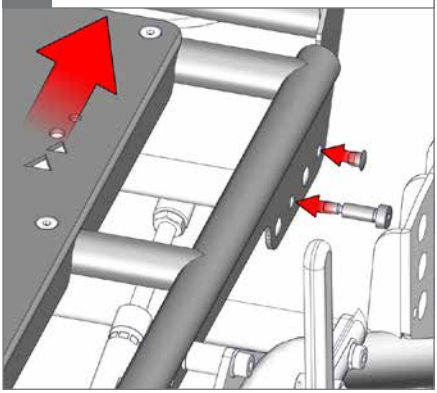

6. ⬡ 6 mm & 🔧 13 mm

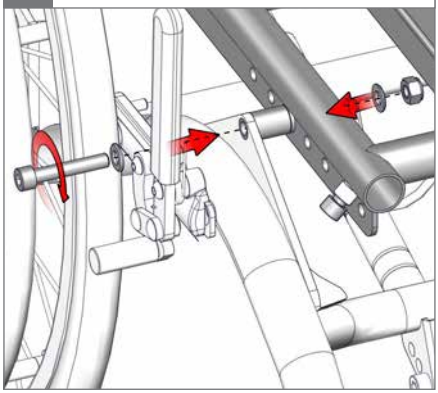

1.

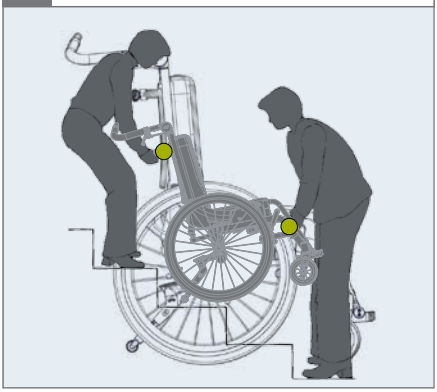

2.

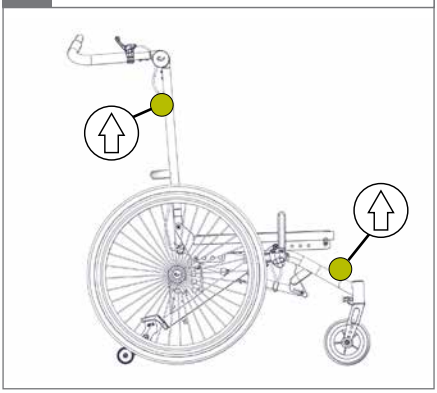

3.

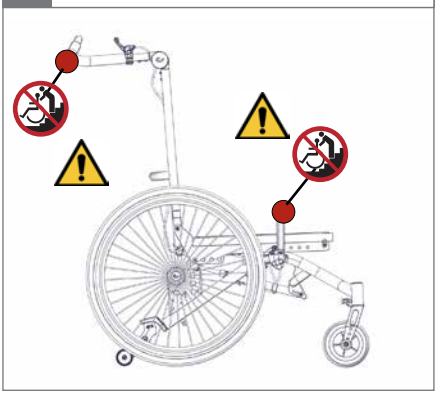

4.

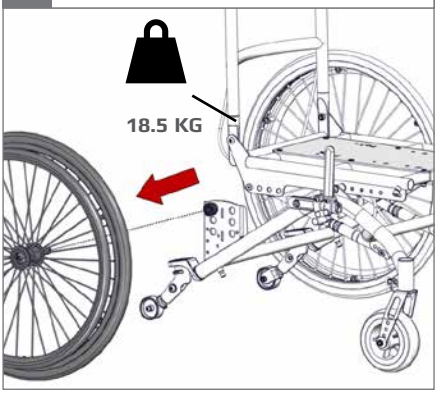

5.

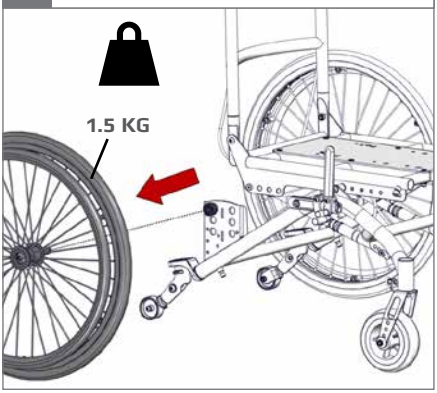

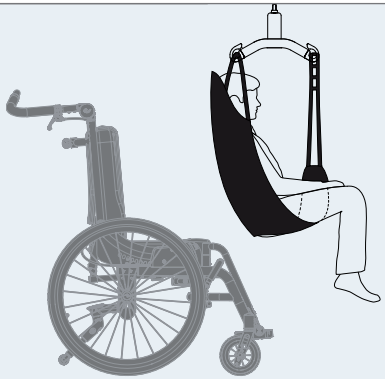

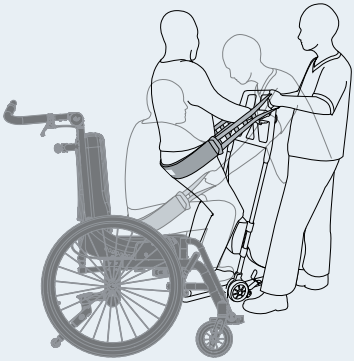

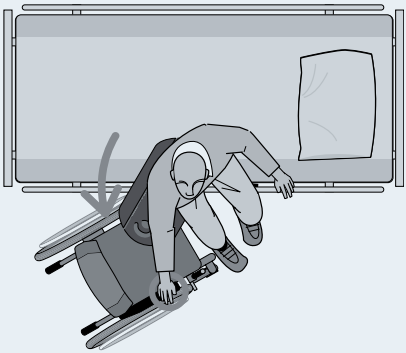

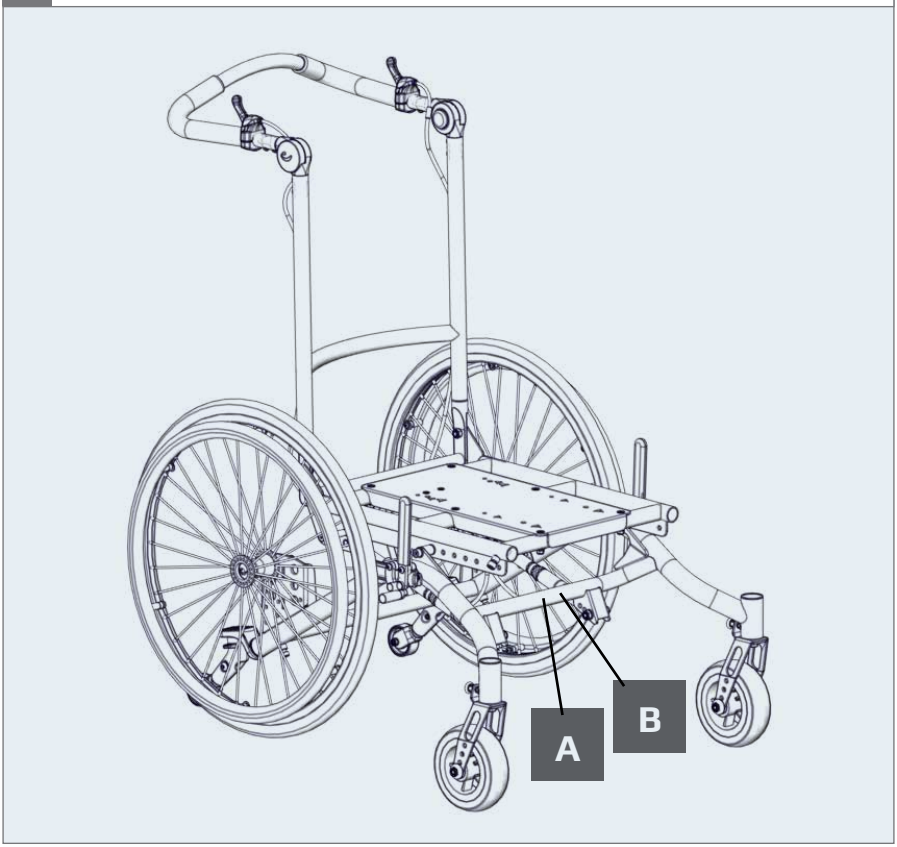

A

SN XXXXXX Max load: xxx kg
DMR ver.: XXXX Max load: xxx kg
Art. no.: XXXXXXX
Product: XXXXXXX - Size X

(XX)XXXXXXXXXXXXXX(XX)XXXXXX(XX)XXXXXX

B

R82®

Parallelvej 3
DK-8751 Gedved
R82.org
Made in Denmark

YYYY-MM-DD

mm (inch)

	3
Base plate (width x depth)	215 x 405 mm (8¼“ x 15¾”)
Width	660 mm (25¾“)
Width between wheels	535 mm (20¾“)
Length	840 mm (32¾“)
Folded length	850 mm (33½”)
Height	980 mm (38¼“)
Back height	570 mm (22¼“)
Seat height above floor	410 / 435 / 460 mm (16“ / 17” / 18”)
Footrest to adaptor plate	260 - 430 mm (10¼ - 17”)
Seat tilt	-5° -> 30°
Back recline	30°
Weight	20 kg (44 lb)
Max. user weight/load	100 kg (220 lb)
Max. load for transportation	100 kg (220 lb)
	>10° >10° >10°

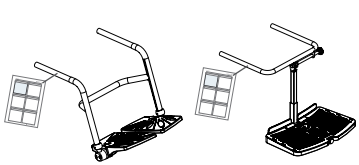

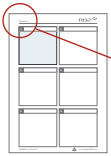

9996097097

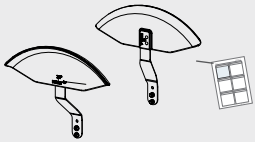

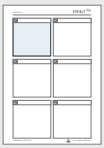

9996097098

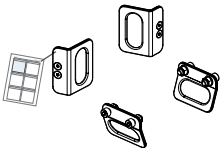

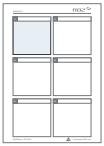

9996097099

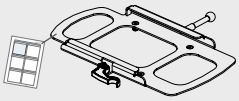

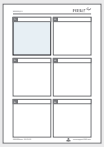

9996097265

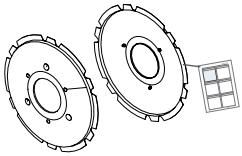

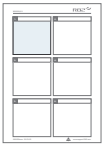

9996097137

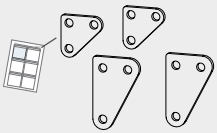

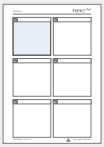

9996097096

NORSK

Tillykke med dit nye produkt fra R82 som leverer tekniske hjælpemidler til handicappede børn og teenagere i hele verden. For at få fuldt udbytte af de muligheder produktet tilbyder, anbefaler vi, at du læser denne User Guide omhyggeligt før brug og gemmer den til fremtidig reference.

Tiltenkt bruk

Multi Frame:x er en rullestolbase for individuelt tilpassede sittesystemer. Både brukere og pleiere har nytte av de mange innebygde funksjonene og de enkle tilpasningsmulighetene til Multi Frame:x. Multi Frame:x passer for brukere som behøver spesialtilpasset sittesystem og base, som for eksempel barn med CP. Multi Frame:x finnes i en størrelse og er tilpasset både innendørs- og utendørs bruk.

NO

Medfølgende verktøy;

- 4+5+6 mm unbraconøkkel
- 10+13 mm fastnøkkel.

Samsvarserklæring - CE

Dette produkt opfylder kravene i direktivet 93/42/EØF, retningslinjer for medicinsk udstyr. CE-mærket skal fjernes ved ombygning af produktet, når det kombineres med et produkt fra en anden frabrikant eller ved anvendelse af andet end originale R82 reservedele og tilbehør.

- EN12183

R82 Garanti

R82 gir en 2 års garanti mot feil I utførelse og materialer og en 5 års garanti mot brudd i metallrammen som skyldes feil I sveisearbeidet. Garantien kan påvirkes negativt hvis kundens ansvar for å utføre service og/eller daglig vedlikehold ikke blir overholdt i samsvar med de retningslinjene og intervallene som er foreskrevet av leverandøren og/eller slik det framgår av User Guide. For ytterligere informasjon henviser vi til hjemmesiden for R82 under nedlastinger.

Garantien er bare gyldig i landet der produktet ble kjøpt, og hvis produktet kan identifiseres med serienummeret. Garantien dekker ikke tilfeldig skade, inkludert skade forårsaket ved feil bruk eller forsømmelse. Garantien omfatter ikke slitedeler f.eks. dekk eller polstring, som er utsatt for normal slitasje, og som skal ¬skiftes regelmessig.

Garantien anses som ugyldig hvis andre enn originale deler/tilbehør er brukt, eller hvis produktet ikke har vært vedlikeholdt, reparert eller endret i samsvar med retningslinjene og intervallene som er foreskrevet av leverandøren og/eller oppgitt i User Guide. R82 forbeholder seg retten til å inspisere det produkt som det er kommet klage på, samt relevant dokumentasjon, før garantikravet aksepteres, og for å avgjøre om det defekte produktet kan bli erstattet eller reparert. Det er kundens ansvar å returnere varen som skal repareres i garantitiden til adressen hvor det er kjøpt.

NORSK

NO

Symboler	
	For innendørs og utendørs bruk Når brukeren flyttes i produktet fra ett rom til et annet, eller til et utendørs område, må du påse at underlaget er plant og uten hindringer. Forlat aldri brukeren uten tilsyn i dette produktet
	Sjekk bruksanvisning på nett Nyeste versjon av bruksanvisningen er alltid tilgjengelig, og kan skrives ut fra R82 nettsted
	Advarsel Dette symbol vises i brugervejledningen sammen med en nummerhenvisning til nedenstående instruktioner. Det henleder opmærksomheden på situationer, hvor produktet, brugeren eller plejerens sikkerhed kan være i fare 01 = Risiko for fastklemning 02 = Fare for tilt af produkt 03 = Transport i motorkøretøjer 05 = Risiko for klemning
	Korrekt løftepunkt
	Advarsel Ikke dra/løft stolen i kjørehåndtakene, spesielt ikke i trapper
	Kontrol
	Rengjøring Holdes rent for å opprettholde optimal funksjon
	Vær opmærksom på klik lyden

Bortskaffelse -

Når et produkt når slutningen af sin livscyklus, bør det skilles ad, så de forskellige materialetyper kan genanvendes eller bortskaffes korrekt. Kontakt din lokale forhandler, hvis der er behov for en præcis beskrivelse af hvert materiale. Kontakt venligst de lokale myndigheder for mulighederne om miljøvenlig genanvendelse eller bortskaffelse i dit område.

NORSK

Sikkerhet

Merker, symboler og instruksjoner som er plassert på dette produktet skal aldri tildekkes eller fjernes, og må være til stede og lett leselige i hele produktets levetid. Uleselige eller skadede merker, symboler og instruksjoner skal erstattes eller repareres umiddelbart. Kontakt din lokale forhandler for å få instruksjoner.

Omsorgsperson

- Les bruksanvisningen nøye før bruk, og oppbevar den for fremtidig referanse. Feil bruk av dette produktet kan forårsake alvorlig skade på brukeren
- Bruk alltid riktig løfteteknikk og hjelpemidler for formålet
- Forlat aldri brukeren uten tilsyn i dette produktet. Påse at brukeren har permanent tilsyn av en voksen
- Reaparasjon/utskifting må kun foretas ved hjelp av nye originale R82 reservedeler og beslag og utføres i samsvar med retningslinjene og serviceintervallene som er foreskrevet av leverandøren
- Hvis du er i tvil til om at produktet er trygt å bruke, eller om noen av delene skulle svikte, skal bruk av produktet opphøre umiddelbart. Kontakt din lokale forhandler så snart som mulig
- Bruk alltid produktet med moderat fart. Ikke løp med produktet
- Informasjon om transport finnes i dokumentet “Transport i motorkjøretøy” som følger med produktet
- Informasjon om kombinasjoner av ramme og sete, inkludert maks kombinert belastning er tilgjengelig på: support.r82.org
- Informasjon om kjøreegenskaper finnes i dokumentet “Roadability” som følger med produktet

Miljø

- Kontroller overflatetemperaturen på produktet før brukeren plasseres i det. Dette gjelder spesielt brukere med ufølsom hud, fordi de ikke kan føle varmen. Hvis overflatetemperaturen er høyere enn 41 °C, må produktet kjøles ned før bruk
- Bruk dette produktet på jevnt underlag uten hindringer. Vær oppmerksom på redusert manøvringsevne på glatt underlag
- Når brukt på hellende underlag, se målskjema

Bruker

- Dersom brukerens vekt er nær anbefalt maks-vekt, og / eller har mange ukontrollerte bevegelser som f.eks. rokking, bør et produkt i en større størrelse med høyere maks-vekt, eller et annet R82 produkt, vurderes

Produkt

- Utfør alle posisjonelle justeringer på produkt og tilbehør, og sørg for at alle knotter, skruer og spenner er godt festet før bruk. Oppbevar alt verktøy utilgjengelig for barn
- Aktiver bremsene før brukeren plasseres i produktet
- Aktiver tippesikringene når produktet blir brukt på hellende underlag
- Aktiver tippesikringene før vinkling av sete og rygg
- Deaktiver veltebeskyttelsen før du krysser fortauskanter o.l. som er høyere enn 100 mm
- Påse at stabiliteten av produktet opprettholdes før du plasserer brukeren i det
- Vi anbefaler at brukeren informeres før vinkling av sete og rygg utføres
- Kontrollerer produkt og alt tilbehør, og erstatt eventuelle utslitte deler før bruk
- Ikke utsett gassfjæren for trykk eller høye temperaturer. MÅ IKKE perforeres. (gjennomhulles)
- Stempelstangen må ikke skades. Det er viktig å bruke en klut eller lignende som beskyttelse, når det brukes verktøy ved justering av gassfjæren
- Brukeren skal ikke sitte i produktet mens det blir flyttet inn i eller ut av et kjøretøy på en løfterampe.
- For å oppnå påkrevet statisk stabilitet ved bruk av Multi Frame:x med Panda Futura 5, må setet settes i fremoverlent posisjon. I andre posisjoner er ikke den statiske stabiliten tilstrekkelig god. Når du skal kombinere Multi Frame:x med andre seter eller når du endrer posisjon, pass på at sete og hjul står stabilt.

Miljøforhold:

- Temperatur ved bruk: +5° C til +40° C
- Temperatur ved oppbevaring: -10° C til +50° C
- Relativ fuktighet: 5 % til 90 %
- Atmosfærisk trykk: 800-1060 hPa

NO

NO

NORSK

Serviceinformasjon

Vedlikehold av medisinsk utstyr er eierens ansvar. Hvis det er mangelfullt vedlikehold av produktet i henhold til bruksanvisningen, kan dette ugyldiggjøre garantier knyttet til produktet. Ytterligere unnlatelse av vedlikeholdet kan påvirke den kliniske tilstanden eller sikkerheten for brukere og / eller deres omsorgspersoner.

1. dag

- Les bruksanvisningen nøye før bruk og oppbevar den på et trygt sted for fremtidig referanse
- Oppbevar det vedlagte verktøyet i posen på rammen

Daglig

- Bruk en tørr klut til å rengjøre produktet
- Visuell inspeksjon. Reparer eller bytt skadede eller slitte deler
- Pass på at alt utstyr er på plass og korrekt montert
- Kontroller alt utstyr og spenner for tegn på utslitte deler
- Vær oppmerksom på eventuelle MAX merker før justering

Ukentlig

- Sjekk at alle hjulene beveger seg fritt og at alle hjul- låser / bremser lett kan aktiveres
- Tørk av rester og smuss på produktet med en klut som er vridd opp i varmt vann og mildt vaskemiddel/såpe uten klor, og tørk produktet før bruk
- Desinfiser produktet. Du finner mer informasjon i delen om desinfeksjon i denne brukerveiledningen.

Månedlig

- Alle muttere og bolter på dette produktet må kontrolleres og strammes for å unngå unødvendige feil
- De utsvingbare delene skal oljes. Vi anbefaler å bruke et profesjonelt smøremiddel

Årlig

- Kontroller rammen for synlige brudd eller tegn på slitasje. Bruk aldri et produkt som viser tegn på feil. Gjennomfør årlig service

Rengjøring

Dette produktet kan vaskes i 15-20 minutter på 60° i vaskemaskin beregnet for vask av medisinsk utstyr, ved bruk av mildt vaskemiddel eller desinfeksjonsmiddel uten klorin.

Desinfeksjon

Produktet uten tilbehør kan desinfiseres kjemisk med et godkjent desinfeksjonsmiddel. Det anbefales å tørke av rester og smuss på produktet med en klut med varmt vann og mildt vaskemiddel/såpe uten klor, og la produktet tørke før bruk

Tilbehør og reservedeler

Produkter fra R82 kan leveres med en rekke tilbehør som tilfredsstiller den enkelte brukers behov. Reservedeler er tilgjengelige, og bestilles på kundens forespørsel. Finn det spesifikke tilbe-hør på vår hjemmeside, eller kontakt din lokale forhandler for ytterligere informasjon.

Informasjon før salg

- Support.r82.org

NORSK

Service-intervall

En grundig kontroll av produktet skal gjøres hver 12 måned (for tunge brukere: hver 6 måneder) og hver gang produktet tas i bruk på nytt. Kontrollen skal gjennomføres av en teknisk kompetent person som har fått opplæring i bruk av produktet.

Kontakt din lokale leverandør for instruksjon om reparasjoner.

Produktets levetid ved normal bruk er 5 år, hvis alt vedlikehold og service utføres i henhold til produsentens anvisninger, og kan dokumenteres.

Sjekkliste for service

Kontroller og juster følgende funksjoner i henhold til deres tiltenkte bruk. Reparer eller skift ut skadede eller slitte deler. Kontroller:

- Justering av seteplanet. Seteplanet er justerbart, og blir stående på plass etter justering.
- Hvis seteadapter er montert, må du kontrollere at det røde låsehåndtaket fungerer og at sikkerhetslåsen «klikker» på plass når et sete monteres i adapteren
- Hjulene beveger seg fritt, og alle låser/bremser lett kan aktiveres. Juster om nødvendig
- Hjul med hurtigutløser kan fjernes/monteres
- Dekktrykk
- Eikebeskytterne er uten sprekker og er festet til hjulet med klemmene som er montert på hver beskytter
- Før lagring: Deaktiver alltid hjullåsene/hjulbremsene
- Ikke plasser mer enn én bruker i produktet
- Veltesikringene kan festes i bruks- og hvileposisjon
- Muttere og bolter på produktet er strammet
- De utsvingbare delene skal oljes
- Produktet for sprekker eller tegn på slitte deler
- Alle etikettene på produktet er intakte

nothing compares to a smile!

R82 A/S

Parallelvej 3
8751 Gedved
Denmark
Tel +45 79 68 58 88
Fax +45 75 66 51 92
R82@R82.com
R82.org

Supplier for:
Rest of the world

R82 UK Ltd.

England
Tel. +44 (0)121 561 2222
Fax +44 (0)121 559 5437
R82uk@R82.com
R82.co.uk

Supplier for:
United Kingdom, Ireland

R82 GmbH

Germany
Tel +49 (0)6132 710 70
Fax +49 (0)6132 710 710
R82de@R82.com
R82.de

Supplier for:
Germany, Switzerland, Austria

R82 Nederland B.V.

The Netherlands
Tel +31 (0)513 68 16 86
Fax +31 (0)513 68 19 84
R82nl@R82.com
R82.nl
R82.be

Supplier for:
The Netherlands, Belgium

R82 au Pty Limited

Tel +61 (02) 8213 6666
Fax +61 (02) 8213 6655
R82.com.au
facebook.com/R82Australia

Supplier for:
Australia

Find your local dealer

R82.org

DISTRIBUTOR:

M1087

Reserving our rights for printer's error or discontinued products
Please find an updated edition on our website R82.org
© 2015 R82 A/S All rights reserved The R82 logo and the icons are registered trademarks of R82 A/S